ĐÈN DẪN LỐI - ĐÈN LED
LED LAMP - EMERGENCY LIGHT

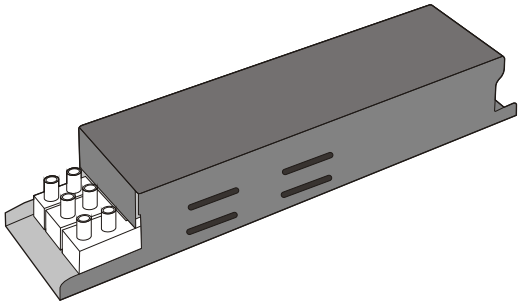

Ballasts dimensions
Kích thước chấn lưu

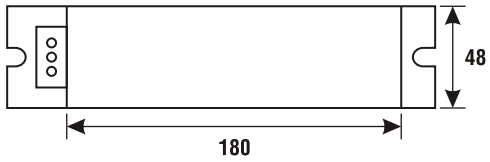

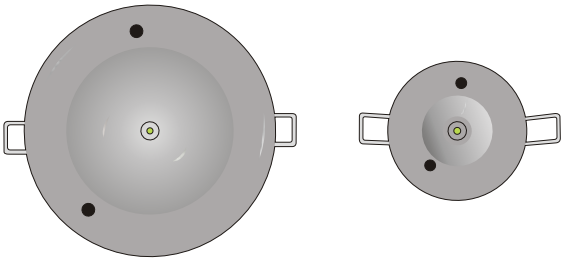

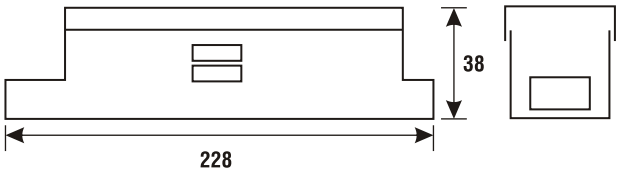

Recess type dimensions
Kích thước loại gắn âm trần

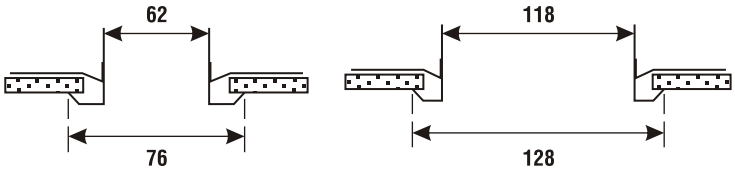

Surface type dimensions
Kích thước loại gắn nổi

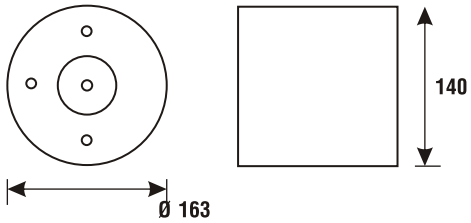

RECESS TYPE
LOẠI GẮN ÂM TRẦN

Mã số Model	Công suất Rating	Kích thước Dimension	Đơn giá (VNĐ) Unit Price
EMDL76/1L/R	1W	76	980.000
EMDL128/1L/R	1W	128	1.100.000
EMDL128/2L/R	2W	128	1.320.000

SURFACE TYPE
LOẠI GẮN NỔI

Mã số Model	Công suất Rating	Kích thước Dimension	Đơn giá (VNĐ) Unit Price
EMDL163/1L/S	1W	163	1.320.000
EMDL163/2L/S	2W	163	1.584.000

Sản phẩm thuộc tiêu chuẩn / Standard: BS EN 60598-2-2:1997

ĐÈN SỰ CỐ/ ĐÈN DẪN LỐI LOẠI CHỐNG THẤM
WEATHERPROOF EMERGENCY LIGHT/ EXIT SIGN

SERIES AC/DC502

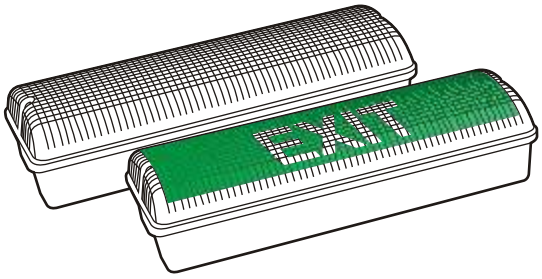

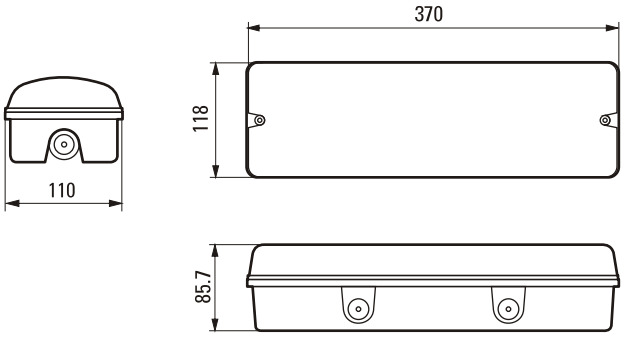

Class 1

Dimensions [mm]

Loại - Model	Diễn giải - Description	Kiểu chữ - Legend	Đơn giá - Unit price
AD 502	Đèn sự cố chống thấm		**600.000**
AD 502/T	Đèn dẫn lối chống thấm	EXIT	**660.000**

ĐÈN SỰ CỐ/ ĐÈN DẪN LỐI LOẠI CHỐNG THẤM
WEATHERPROOF EMERGENCY LIGHT/ EXIT SIGN

SERIES AC/DC 1628/1

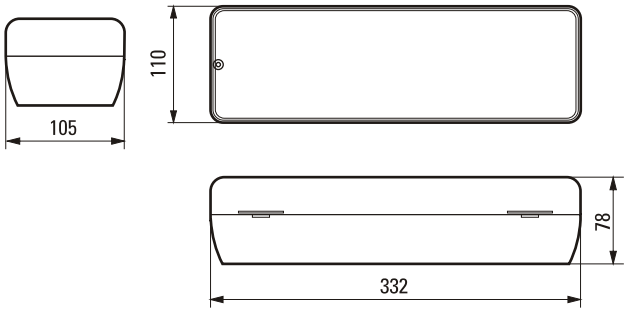

Class 1

Single sided Dimensions [mm]

Loại - Model	Diễn giải - Description	Kiểu chữ - Legend	Đơn giá - Unit Price
DC1628/1	Đèn sự cố chống thấm loại đơn		**456.000**
DC1628/1/T	Đèn dẫn lối chống thấm loại đơn	EXIT	**502.000**
DC1628/2	Đèn sự cố chống thấm loại đôi		**516.000**
DC1628/2/T	Đèn dẫn lối chống thấm loại đôi	EXIT	**568.000**

Sản phẩm thuộc tiêu chuẩn / Standard: BS EN 60598-2-2:1997

ĐÈN SỰ CỐ KIỂU DẪN LỐI - LOẠI MỎNG - SERIES VSE18M

SLIM EMERGENCY EXIT SIGN

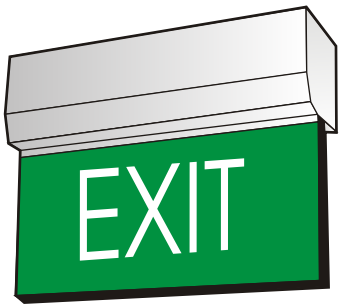

Surface type
Loại gắn nổi

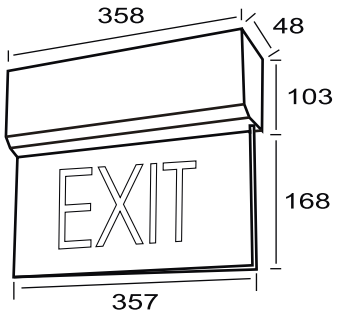

Surface type dimensions (mm)
Kích thước loại gắn nổi

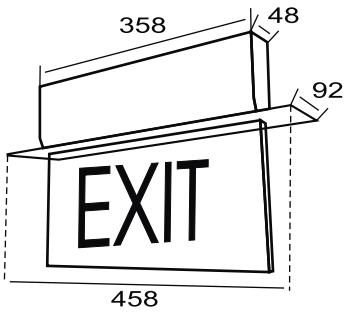

Recess type dimensions (mm)
Loại gắn âm trần

Class 1

Loại - Model	**Diễn giải** - Description	**Kiểu chữ** - Legend	**Kiểu bóng** - Lamp	**Đơn giá(VNĐ)** Unit Price
VSE 18M	Đèn sự cố kiểu dẫn lối loại mỏng, gắn nổi, một mặt	EXIT	**1 x 8W (Fluorescent)**	**1.000.000**
VSE 18M/E	Đèn sự cố kiểu dẫn lối loại mỏng, gắn nổi, một mặt mũi tên chỉ trái	◀ EXIT	**1 x 8W (Fluorescent)**	**1.000.000**
VSE 18M/T	Đèn sự cố kiểu dẫn lối loại mỏng, gắn nổi, một mặt mũi tên chỉ phải	EXIT ▶	**1 x 8W (Fluorescent)**	**1.000.000**
VSE 18M/D	Đèn sự cố kiểu dẫn lối loại mỏng, gắn nổi, hai mặt	EXIT ▶ ◀ EXIT	**1 x 8W (Fluorescent)**	**1.000.000**
VSLED 1201M	Đèn sự cố kiểu dẫn lối loại mỏng, gắn nổi, một mặt	EXIT	**3W (LED)**	**1.200.000**
VSLED 1201M/E	Đèn sự cố kiểu dẫn lối loại mỏng, gắn nổi, một mặt mũi tên chỉ trái	◀ EXIT	**3W (LED)**	**1.200.000**
VSLED 1201M/T	Đèn sự cố kiểu dẫn lối loại mỏng, gắn nổi, một mặt mũi tên chỉ phải	EXIT ▶	**3W (LED)**	**1.200.000**
VSLED 1201M/D	Đèn sự cố kiểu dẫn lối loại mỏng, gắn nổi, hai mặt	EXIT ▶ ◀ EXIT	**3W (LED)**	**1.200.000**
SSE 18M	Đèn sự cố kiểu dẫn lối loại mỏng, gắn âm trần một mặt	EXIT	**1 x 8W (Fluorescent)**	**1.150.000**
SSE 18M/E	Đèn sự cố kiểu dẫn lối loại mỏng, gắn âm trần một mặt, mũi tên chỉ trái	◀ EXIT	**1 x 8W (Fluorescent)**	**1.150.000**
SSE 18M/T	Đèn sự cố kiểu dẫn lối loại mỏng, gắn âm trần một mặt, mũi tên chỉ phải	EXIT ▶	**1 x 8W (Fluorescent)**	**1.150.000**
SSE 18M/D	Đèn sự cố kiểu dẫn lối loại mỏng, gắn âm trần hai mặt	EXIT ▶ ◀ EXIT	**1 x 8W (Fluorescent)**	**1.150.000**
SSLED 1201M	Đèn sự cố kiểu dẫn lối loại mỏng, gắn âm trần một mặt	EXIT	**3W (LED)**	**1.380.000**
SSLED 1201M/E	Đèn sự cố kiểu dẫn lối loại mỏng, gắn âm trần một mặt, mũi tên chỉ trái	◀ EXIT	**3W (LED)**	**1.380.000**
SSLED 1201M/T	Đèn sự cố kiểu dẫn lối loại mỏng, gắn âm trần một mặt, mũi tên chỉ phải	EXIT ▶	**3W (LED)**	**1.380.000**
SSLED 1201M/D	Đèn sự cố kiểu dẫn lối loại mỏng, gắn âm trần hai mặt	EXIT ▶ ◀ EXIT	**3W (LED)**	**1.380.000**

Sản phẩm thuộc tiêu chuẩn / Standard: BS EN 60598-2-2:1997

ĐÈN SỰ CỐ KIỂU DẪN LỐI - LOẠI HỘP GẮN NỔI - SERIES VBEX18S
BOX EMERGENCY EXIT SIGN

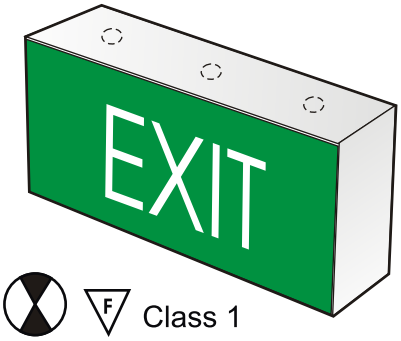

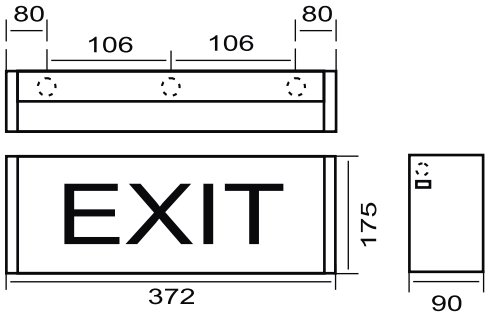

Single sided Dimensions [mm]

Loại - Model	Diễn giải - Description	Kiểu chữ - Legend	Kiểu bóng - Lamp	Đơn giá(VNĐ) Unit Price
VBEX 18S	Đèn dẫn lối, loại hộp gắn nổi, một mặt	EXIT	1 x 8W (Fluorescent)	686.000
VBEX 18S/E	Đèn dẫn lối, loại hộp gắn nổi, một mặt mũi tên chỉ trái	◀ EXIT	1 x 8W (Fluorescent)	686.000
VBEX 18S/T	Đèn dẫn lối, loại hộp gắn nổi, một mặt mũi tên chỉ phải	EXIT ▶	1 x 8W (Fluorescent)	686.000
VBEX 18S/D	Đèn dẫn lối, loại hộp gắn nổi, hai mặt	EXIT ▶ ◀ EXIT	1 x 8W (Fluorescent)	686.000

ĐÈN SỰ CỐ KIỂU DẪN LỐI - LOẠI HỘP GẮN NỔI
LED SLIM BOX EMERGENCY EXIT SIGN

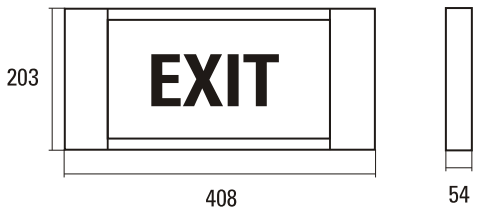

Loại - Model	Diễn giải - Description	Kiểu chữ - Legend	Kiểu bóng - Lamp	Đơn giá(VNĐ) Unit Price
VBLEX W2001M	Đèn sự cố kiểu dẫn lối loại hộp gắn nổi, một mặt	EXIT	3W (LED)	823.000
VBLEX W2001M/E	Đèn sự cố kiểu dẫn lối loại hộp gắn nổi, một mặt mũi tên chỉ trái	◀ EXIT	3W (LED)	823.000
VBLEX W2001M/T	Đèn sự cố kiểu dẫn lối loại hộp gắn nổi, một mặt mũi tên chỉ phải	EXIT ▶	3W (LED)	823.000
VBLEX W2001M/D	Đèn sự cố kiểu dẫn lối loại hộp gắn nổi, hai mặt	EXIT ▶ ◀ EXIT	3W (LED)	823.000
VBLEX W2001MP	Đèn sự cố kiểu dẫn lối loại hộp gắn nổi, một mặt		3W (LED)	823.000
VBLEX W2001MP/E	Đèn sự cố kiểu dẫn lối loại hộp gắn nổi, một mặt mũi tên chỉ trái	◀	3W (LED)	823.000
VBLEX W2001MP/T	Đèn sự cố kiểu dẫn lối loại hộp gắn nổi, một mặt mũi tên chỉ phải	▶	3W (LED)	823.000
VBLEX W2001MP/D	Đèn sự cố kiểu dẫn lối loại hộp gắn nổi, hai mặt	▶ ◀	3W (LED)	823.000

Sản phẩm thuộc tiêu chuẩn / Standard: BS EN 60598-2-2:1997

ĐÈN SỰ CỐ KIỂU DẪN LỐI - LOẠI CHỐNG THẤM - SERIES VTBJ100WP
WEATHERPROOF EMERGENCY EXIT SIGN

Class 1

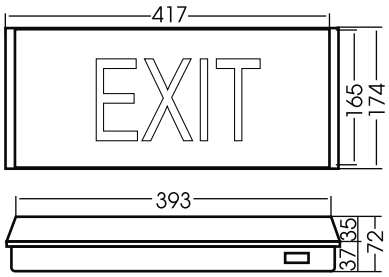

Dimensions [mm]

Loại - Model	Diễn giải - Description	Kiểu chữ - Legend
VTBJ 100 WP	Đèn dẫn lối chống thấm, loại hộp một mặt	EXIT
VTBJ 100 WP/E	Đèn dẫn lối chống thấm, loại hộp một mặt, mũi tên chỉ trái	◀ EXIT
VTBJ 100 WP/T	Đèn dẫn lối chống thấm, loại hộp một mặt, mũi tên chỉ phải	EXIT ▶

ĐÈN SỰ CỐ - LOẠI 2 CHÓA - SERIES VDL
TWIN-FLOOD EMERGENCY LIGHT

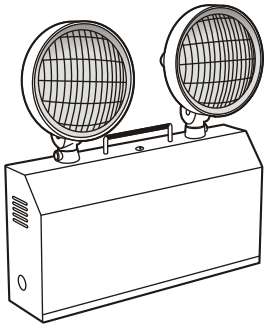

Class 1

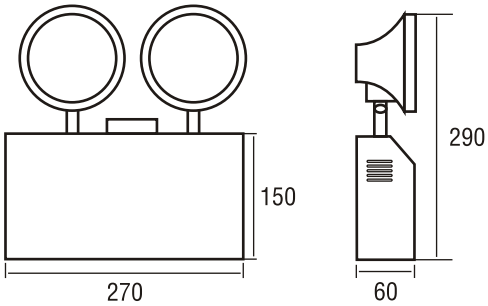

Loại - Model	Kiểu bóng - Lamp	Đơn giá(VNĐ) - Unit Price
VDL 201L	2 x 1W LED	528.000
VDL 202L	2 x 2W LED	588.000

ĐÈN SỰ CỐ GẮN TRẦN - SERIES NICEM
LED EMERGENCY LIGHT

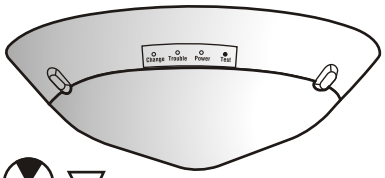

Class 1

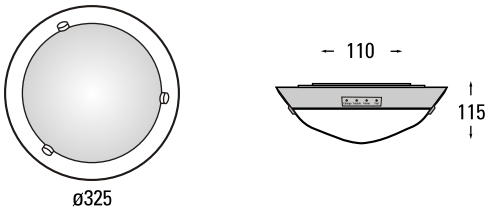

Loại - Model	Kiểu bóng - Lamp	Đơn giá(VNĐ) - Unit Price
NE1015LE	15W LED	588.000

Sản phẩm thuộc tiêu chuẩn / Standard: BS EN 60598-2-2:1997